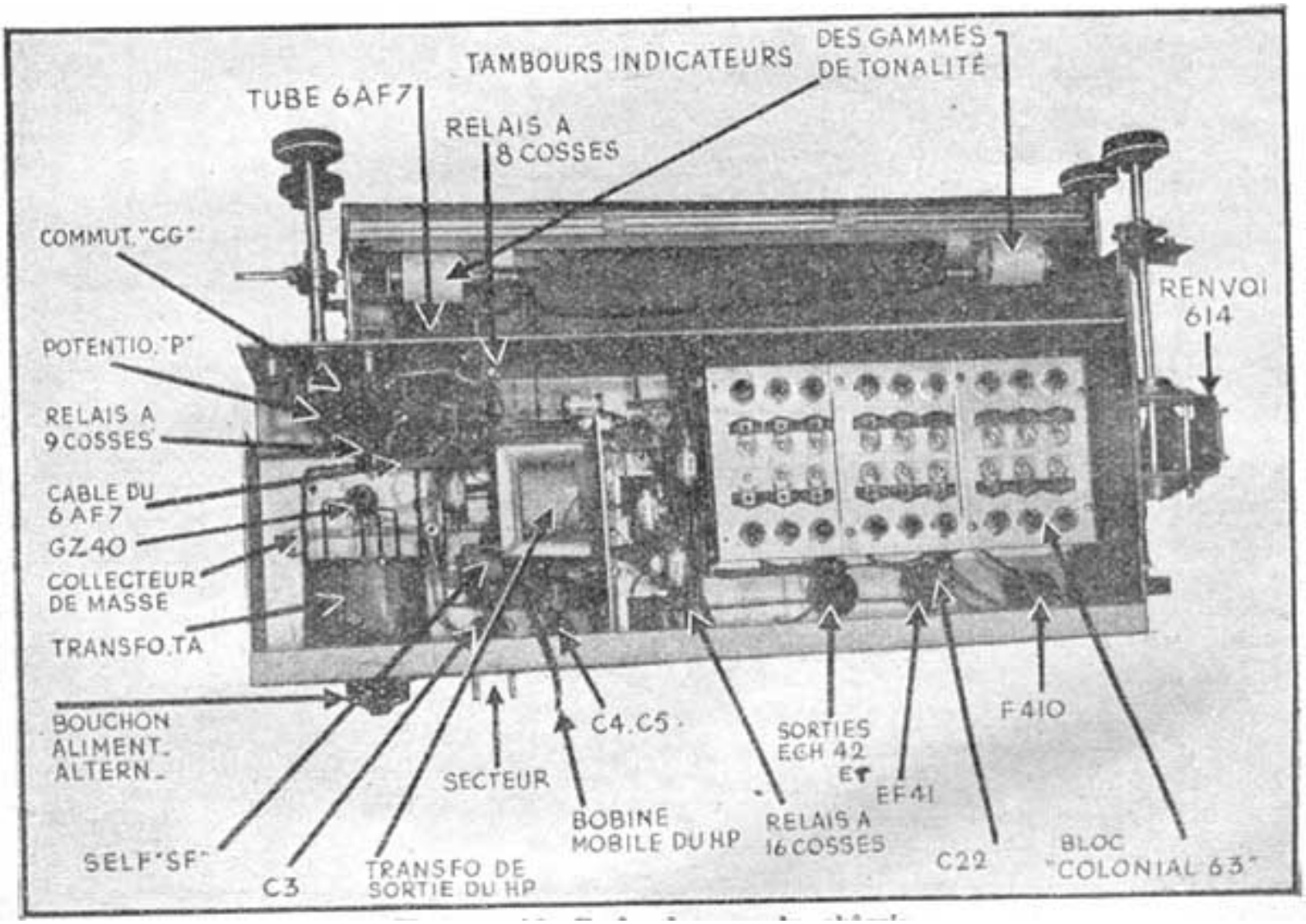
TAMBOURS INDICATEURS DES GAMMES DE TONALITÉ
TUBE 6AF7
RELAIS A 8 COSSES
COMMUT. "GG"
POTENTIO. "P"
RELAIS A 9 COSSES
CABLE DU 6AF7
GZ40
COLLECTEUR DE MASSE
TRANSFO. TA
BOUCHON ALIMENT. ALTERN.
SELF "SF"
C3
TRANSFO DE SORTIE DU HP
SECTEUR
C4.C5
BOBINE MOBILE DU HP
RELAIS A 16 COSSES
SORTIES ECH 42 ET
EF41
C22
F410
BLOC "COLONIAL 63"
RENVOI 614

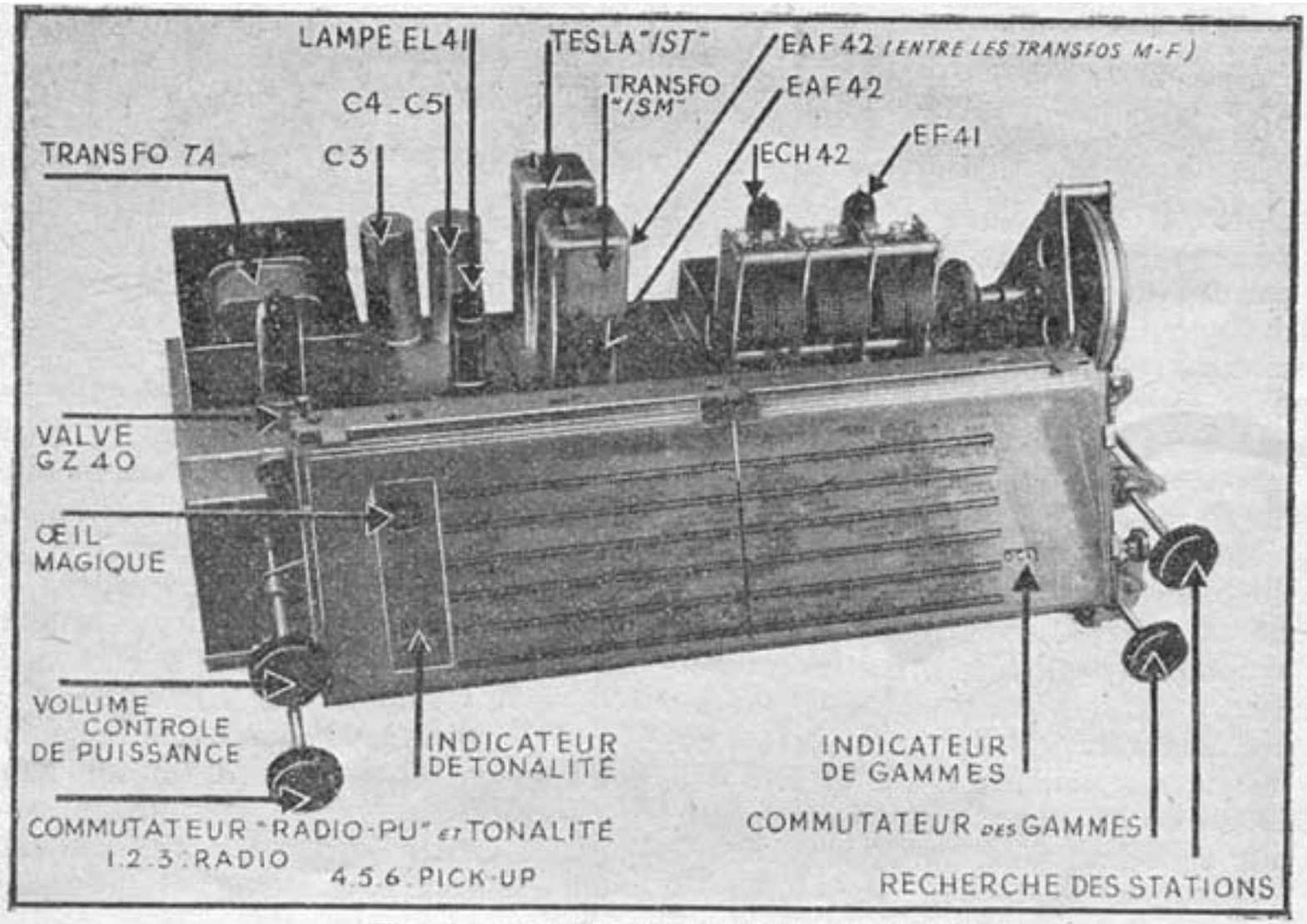

Fig. E. — Vue de l'ensemble sans haut-parleur.

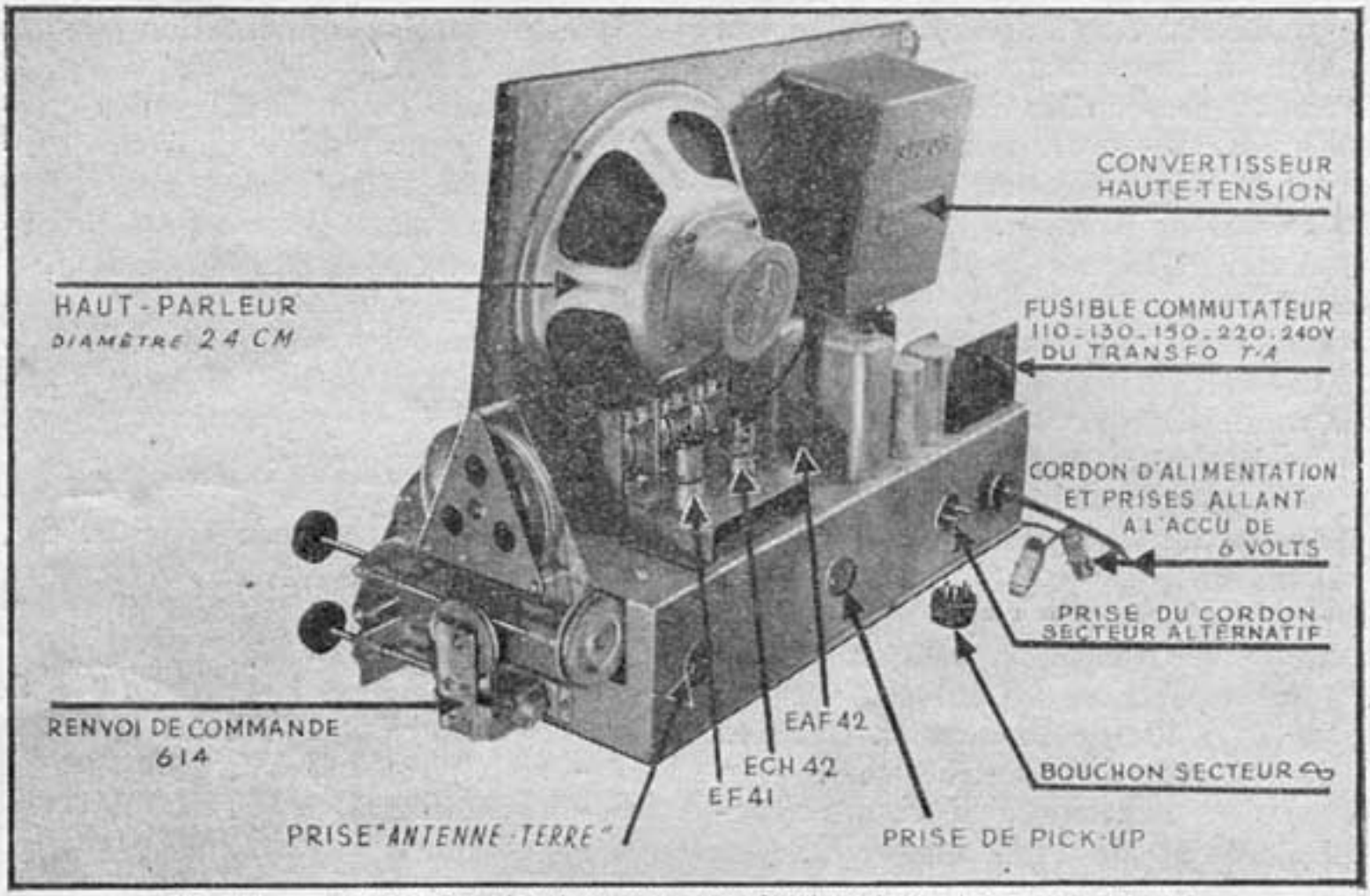

Fig. G. — Aspect du récepteur avec son haut-parleur et le convertisseur pour alimentation sur accu.

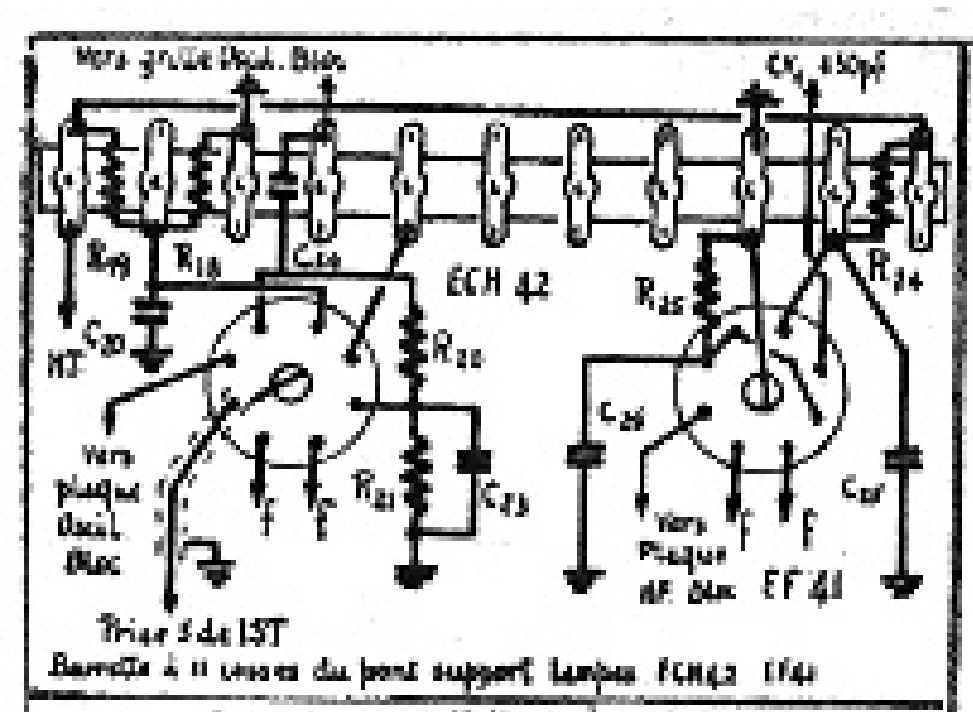

Barrette à 11 cosses du pont support lampes ECH42 EF41

Raccordement de l'œil magique 6AF7

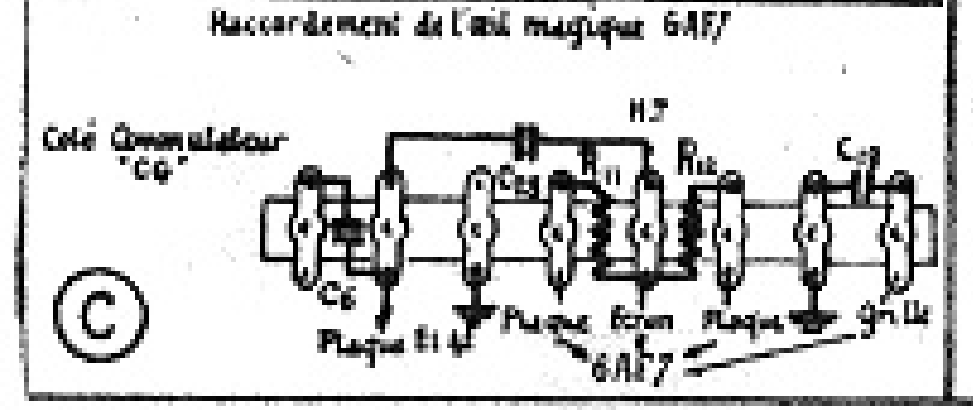

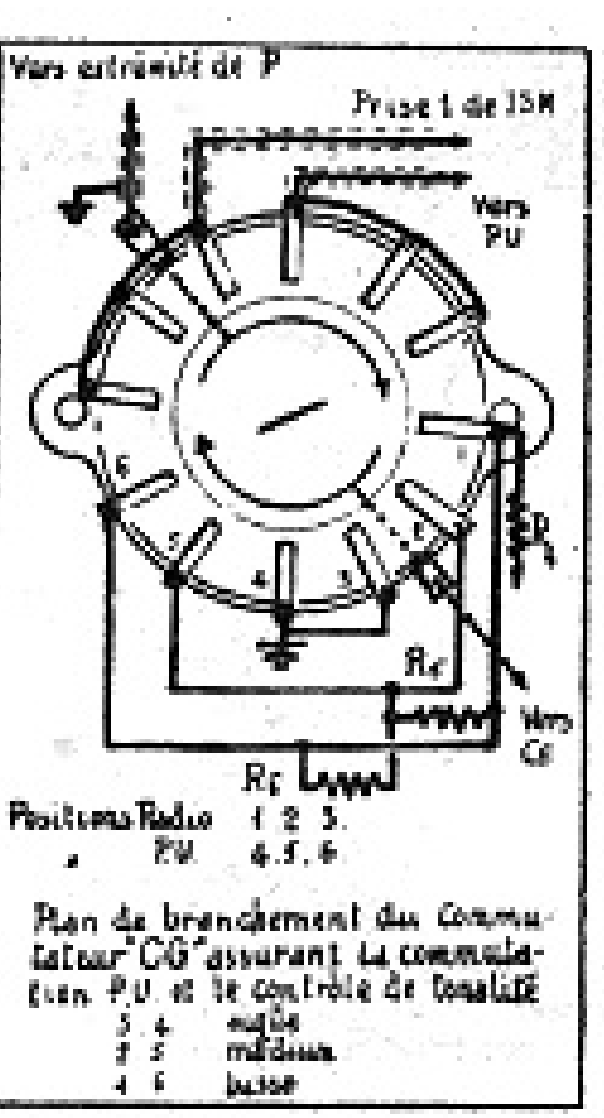

Positions Radio	1 2 3	
" PU	4 5 6	

Plan de branchement du commutateur "CG" assurant la commutation PU et le contrôle de tonalité

3	4	aiguë
2	5	médium
1	6	basse

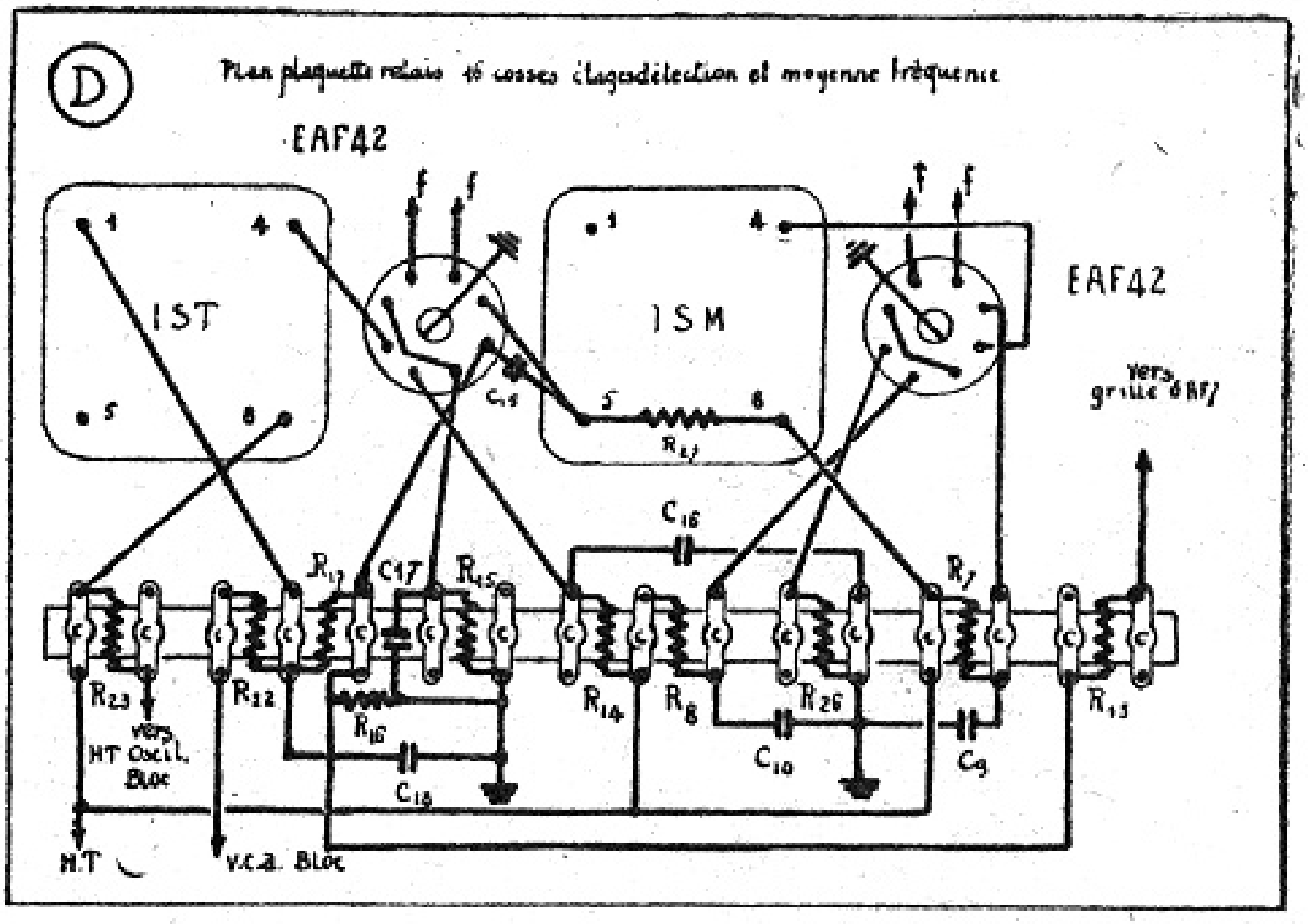
D
Plan plaquette relais 46 cosses étage détection et moyenne fréquence
EAF42
1ST
1SM
EAF42
vers grille BF
C16
C17
R17
R15
R23
R22
R16
C18
R14
R8
R26
C10
R7
C9
R13
vers HT Oscil. Bloc
H.T
v.c.a. Bloc

INSTRUCTIONS

POUR L'EMPLOI ET LE REGLAGE

du

BLOC

COLONIAL 63 ET CHALUTIER

NOUVEAUX MODÈLES

ENCOMBREMENT
225 x 115 x 50

POIDS : 525 Grammes

REPARTITION DES GAMMES		
Gammes	Fréquence	Long. d'onde
1	30 _ 15 MHz	10 _ 20m
2	20 _ 11	15 _ 27,2
3	12 _ 7	25 _ 43
4	8 _ 4,5	37,5 _ 67
5	5,65 _ 3,20	53 _ 94
6	1620 _ 515 kHz	185 _ 582
Chalutier (6)	4,5 _ 1,5 MHz	66,5 _ 200m
POINTS D'ALIGNEMENT		
Gammes	Trimmer	Noyau
1	27 MHz	17 MHz
2	18,5 —	12 —
3	11,4 —	7,6 —
4	7,5 —	5,0 —
5	5,4 —	3,5 —
6	1400 kHz	57,4 kHz
Chalutier (6)	4 MHz	1,8 MHz

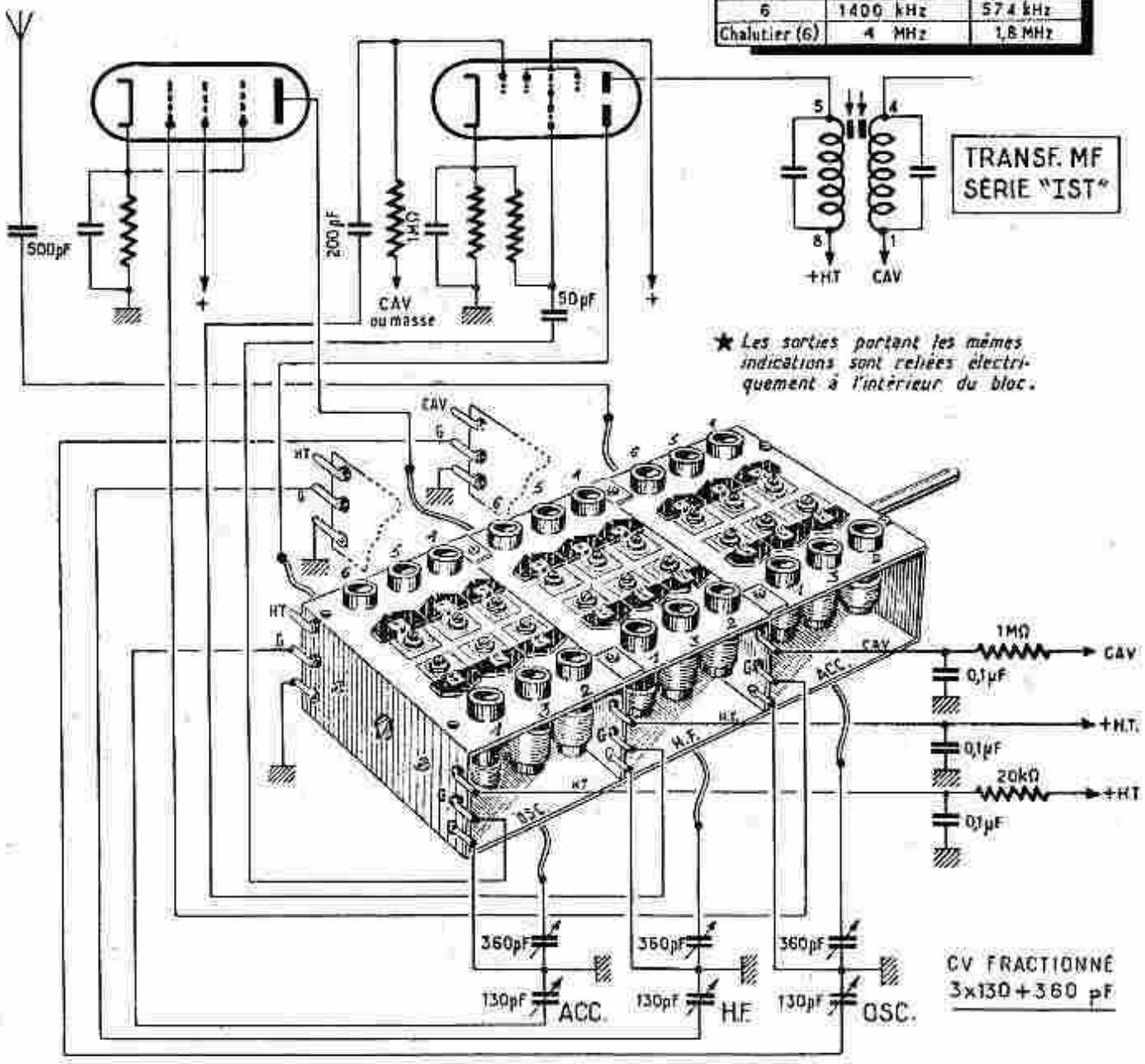

SUPERSONIC

22 Av. Valvein _ MONTREUIL _ s/_ BOIS _ (Seine)
Tél. : AVRON 57-30

LOUBIER _ 1.56

INSTRUCTIONS

POUR L'EMPLOI ET LE REGLAGE

du

BLOC

COLONIAL 63

REPARTITION DES GAMMES

GAMME	FREQUENCE	LONG. D'ONDE
1	30 - 15 Mcs	10 - 20 m
2	20 - 11 Mcs	15 - 27,2 m
3	12 - 7 Mcs	25 - 43 m
4	8 - 4,5 Mcs	37,5 - 67 m
5	5,65 - 3,20 Mcs	53 - 94 m
6	1.620 - 515 kcs	185 - 582 m

POINTS D'ALIGNEMENT

GAMME	TRIMMER	NOYAU
1	27 Mcs	17 Mcs
2	18,5 Mcs	12 Mcs
3	11,4 Mcs	7,6 Mcs
4	7,5 Mcs	5,0 Mcs
5	5,4 Mcs	3,5 Mcs
6	1.400 kcs	574 kcs

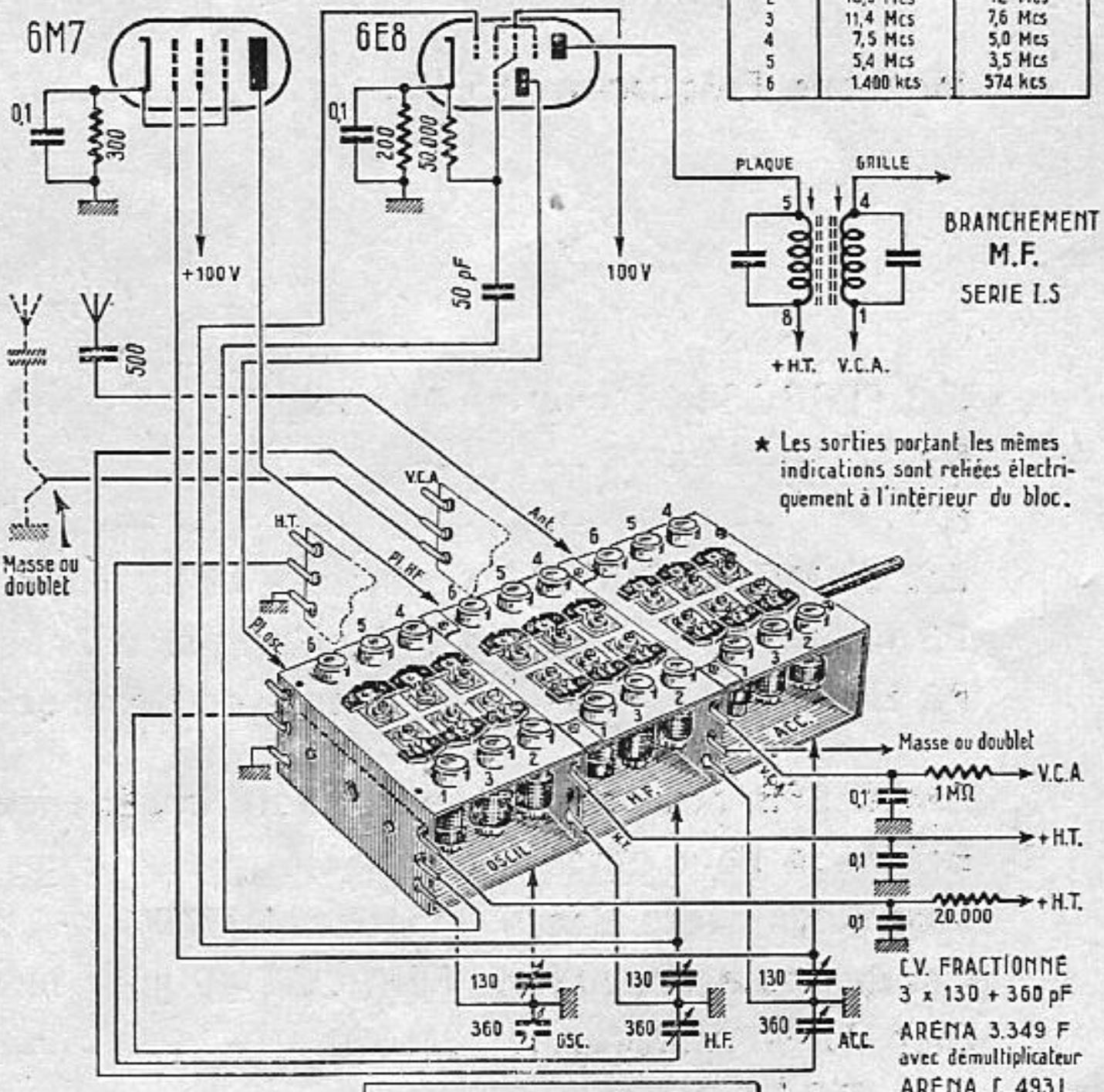

★ Les sorties portant les mêmes indications sont reliées électriquement à l'intérieur du bloc.

C.V. FRACTIONNÉ
3 x 130 + 360 pF
ARENA 3.349 F
avec démultiplicateur
ARENA C. 493 L

Cadran ARENA Type 559

SUPERSONIC

SCHÉMA DE PRINCIPE DU « SUPER COLONIAL 63 »

RECEPTEUR SUPER HETERODYNE A
5 GAMMES D'ONDES COURTES ET UNE
GAMME P.O.

RECEPTION, SANS TROU, DE
10 A 93 METRES
ET DE
185 A 582 METRES

ALIMENTATION MIXTE
SECTEUR - ACCU 6 V.

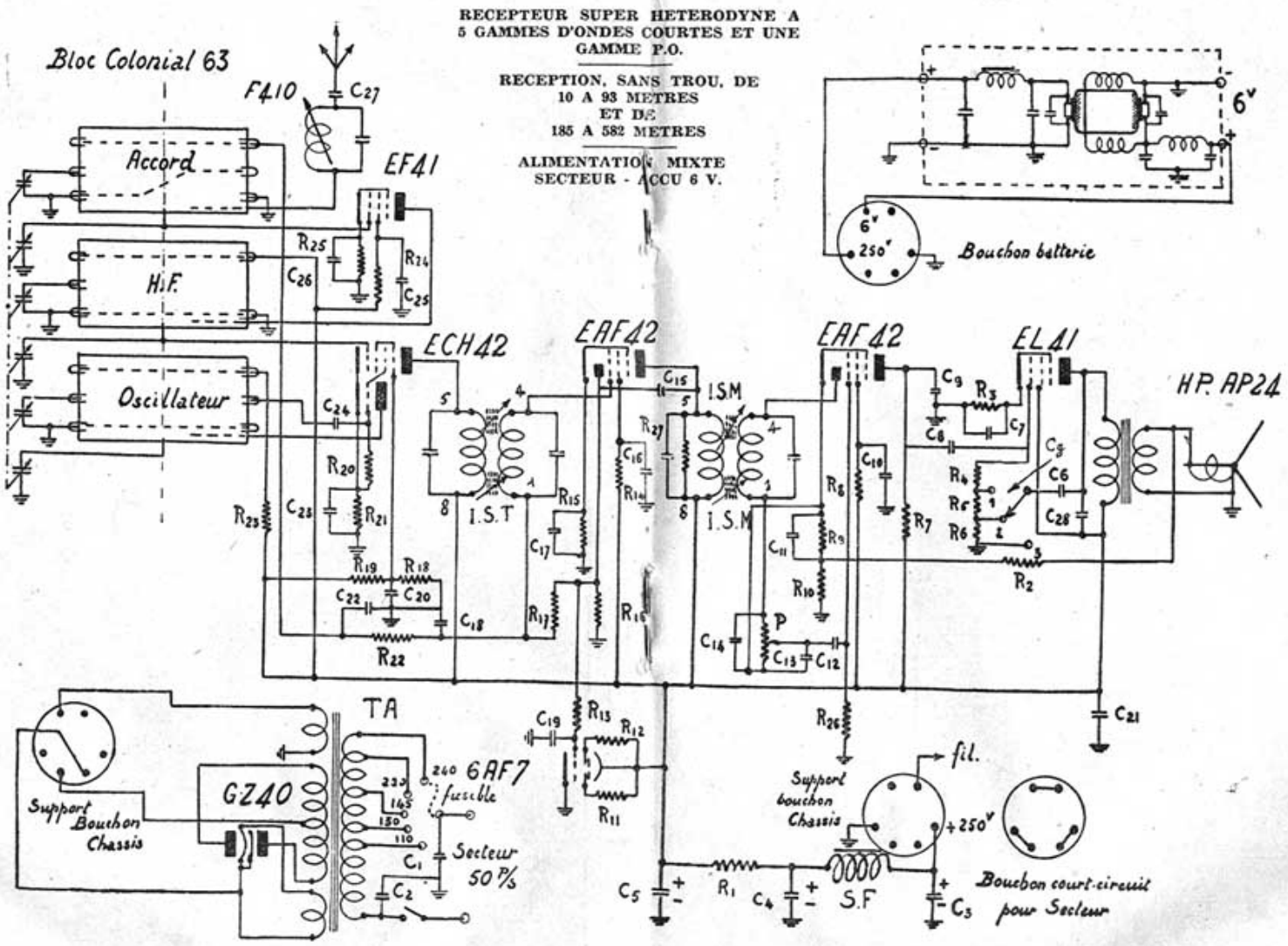

RESISTANCES

R1 - résistance bobinée type 10 W. de 400 Ω.
R2 - résistance 1/4 W. 150 Ω
R3 - résistance 1/2 W. 200 Ω
R4-R5 - résistances 1/4 W. 250 K Ω
R6 - résistance 1/4 W. 50 K Ω
R7 - résistance 1/4 W. 100 K Ω
R8 - résistance 1/4 W. 400 K Ω
R9 - résistance 1/4 W. 900 Ω
R10 - résistance 1/4 W. 25 Ω
R11-R12-R13 - résistances 1/4 W. 1 M Ω
R14 - résistance 1/4 W.100 K Ω
R15 - résistance 1/4 W. 300 Ω
R16-R17 - résistances 1/4 W. 1 M Ω
R18 - résistance 1/2 W. 30 K Ω
R19 - résistance 1/2 W. 30 K Ω
R20 - résistance 1/4 W. 20 K Ω
R21 - résistance 1/4 W. 200 Ω
R22 - résistance 1/4 W. 200 K Ω
R23 - résistance 1/4 W. 20 K Ω
R24 - résistance 1/4 W. 100 K Ω
R25 - résistance 1/4 W. 350 Ω
R26 - résistance 1/4 W. 400 K Ω
R27 - résistance 1/4 W. 70 K Ω

CONDENSATEURS

C1-C2 - condensateurs Capatrop de 0,01 Mfd.
C3 - condensateur électrochimique 32 Mfd 500 V.
C4-C5 - Bloc de condensateurs électrochimiques 2 x 16 Mfd 500 V.
C7-C11 - Condensateurs électrochimiques 25 Mfd 50 V.
C8 - C10 - C16 - C17 - C20 - C23 - C25 - C26 - condensateurs Capatrop de 0,1 Mfd.
C6-C9-C14 - condensateurs au mica type BM de 250 pf.

C12-C19-C22 - condensateurs Capatrop de 0,02 Mfd.
C13 - condensateur mica BM de 25 pf.
C15-C24 - condensateurs mica BM de 50 pf.
C27 - condensateur mica BM de 400 pf.
C28 - condensateur Capatrop 5.000 pf

Matériel supplémentaire pour l'alimentation sur accu de 6 V.

0 m. 25 câble blindé 2 conducteurs (liaison du convertisseur H.T. au bouchon d'alimentation).
4 m. câble sous caoutchouc diam. 5 m/m. (liaison de l'accu au convertisseur).
2 pinces crocodiles grand modèle (prise de contact sur l'accu CV.).